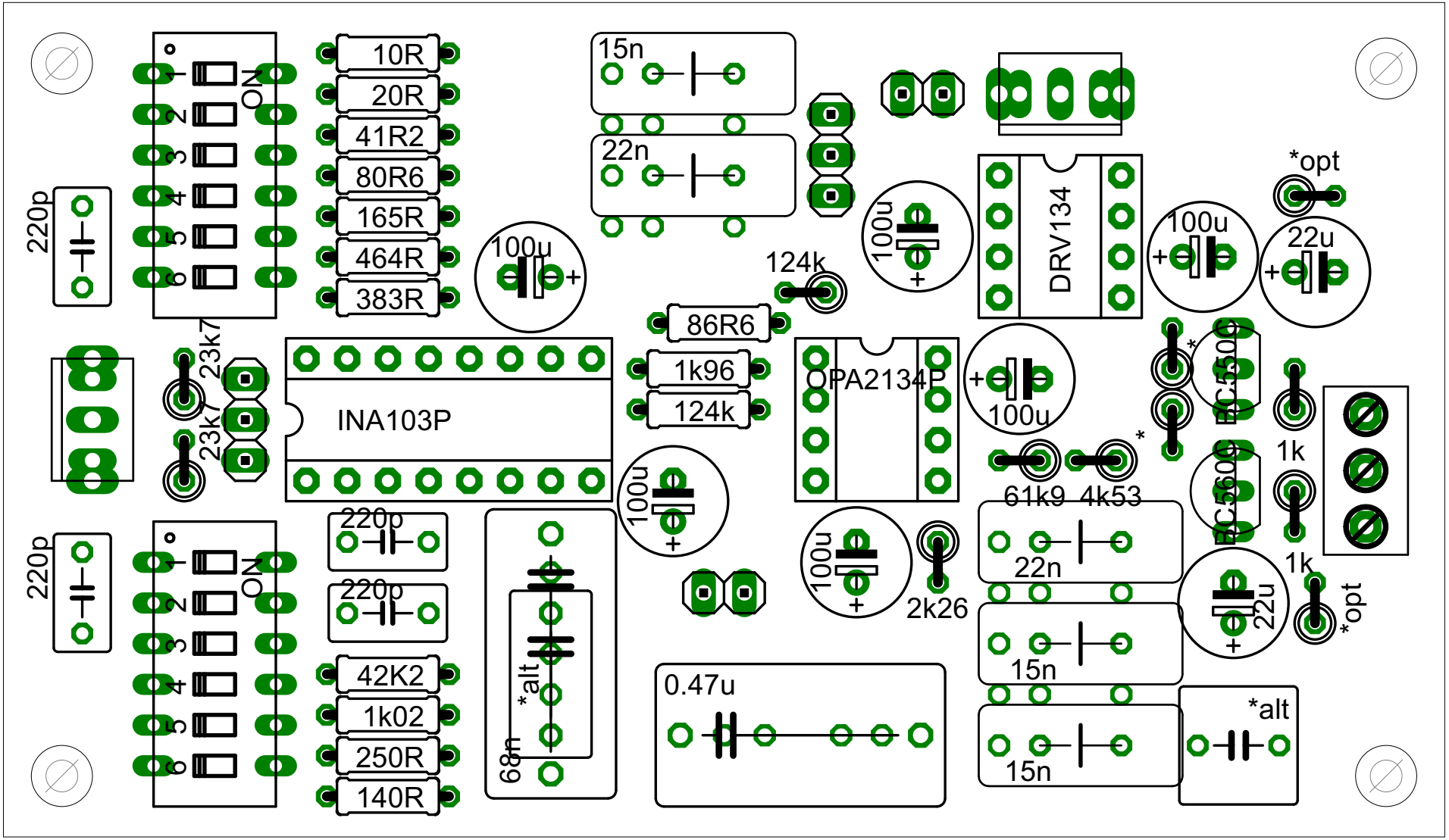

*: 0-10 Ohm (Drahtbrücke oder Widerstand)
*alt: alternative Position für andere Baugrössen
*opt: optional, falls Eingangsspannung reduziert werden soll (leer lassen)